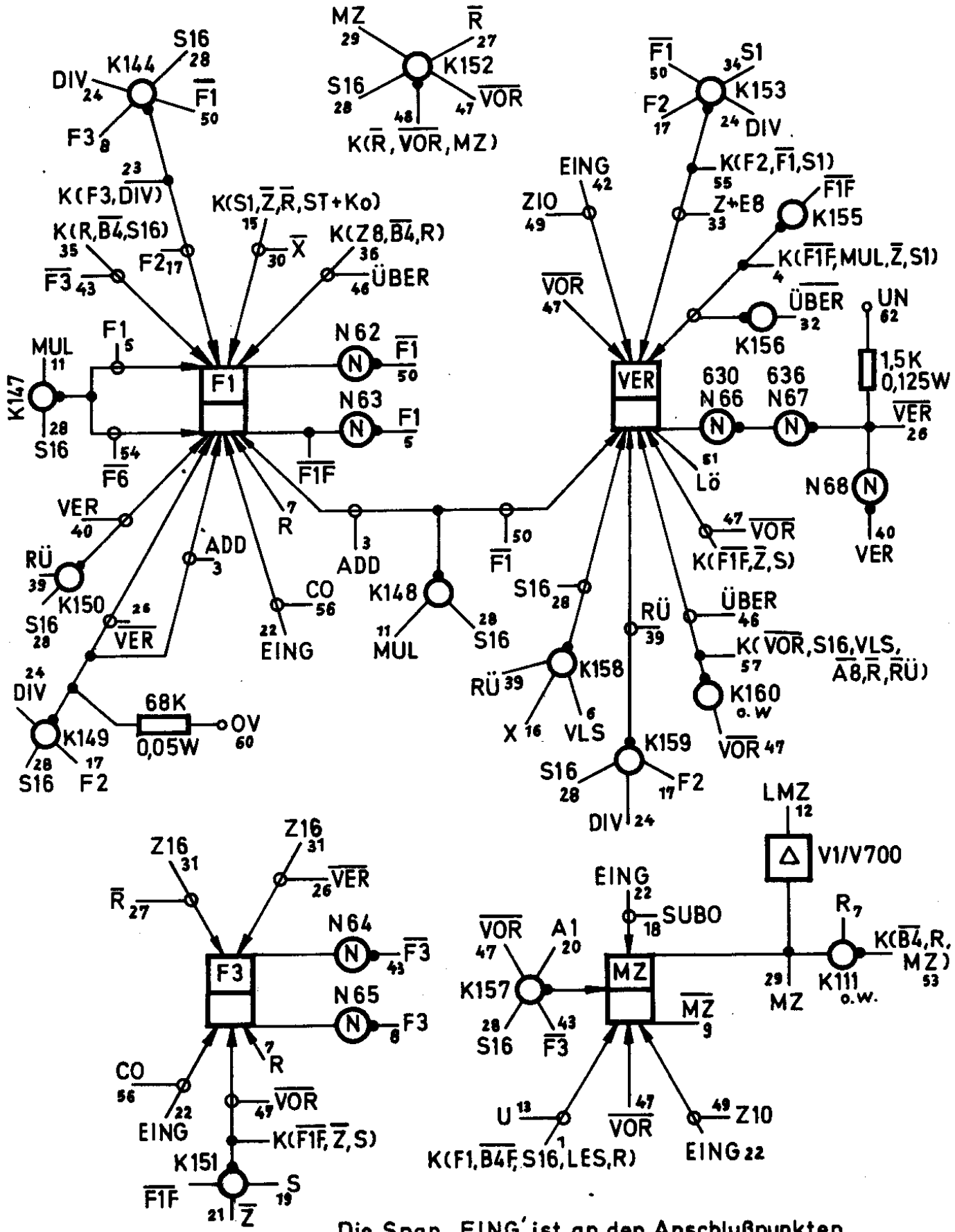

Die Span., EING' ist an den Anschlußpunkten 22 und 42 herausgeführt.

Logischer Plan - Platte 8